FORRATECHNIC

Savoie Technolac - B.P 211 - 73374 Le Bourget du Lac - Cedex - France

Tél : (33) 04 79 25 25 57 - Fax : (33) 04 79 25 30 88

E-mail : info@forratechinc.fr Site Internet www.forratechnic.fr

Echantillonnage représentatif

spécimen

Madame, Monsieur, Responsable technique / process et Responsable qualité

La **qualité** et **le suivi du process** de vos fabrications sont assurés par les mesures / analyses effectuées sur des échantillons de production.

FORRATECHNIC spécialisé (20 ans d'expérience) dans le prélèvement **d'échantillons représentatifs** (des poudres et liquides) et l'adaptation de systèmes de mesures / analyses automatisés, peut par l'étude de vos besoins spécifiques, vous apporter une solution qui vous permettra d'améliorer de manière incontestable et économique la qualité de votre production.

Vous pouvez nous faire part de **vos besoins**, nous vous apporterons **une solution**.

Analyse Mesure

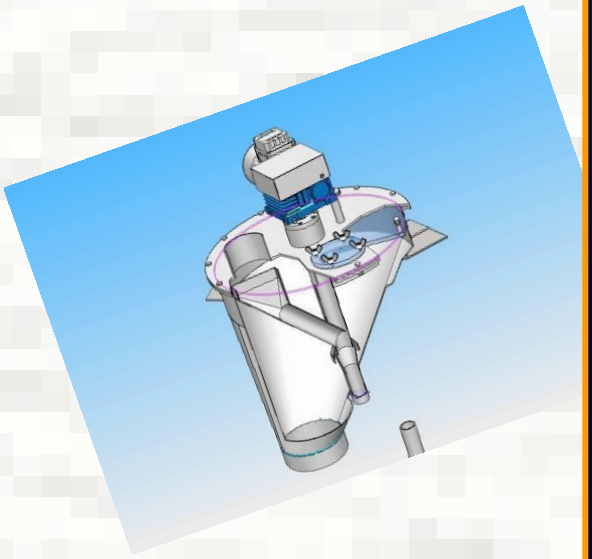

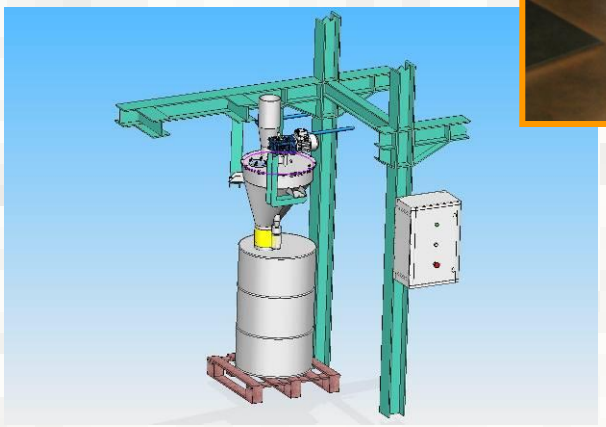

PRELEVEMENT TRAVERSIER ROTATIF

Assure une représentativité incontestable de l’échantillon prélevé.

Existe avec mouvement rectiligne

Toujours adapté au débit

PRELEVEMENT DE SPECIMEN

Préconiser pour prélèvement sur produit homogène

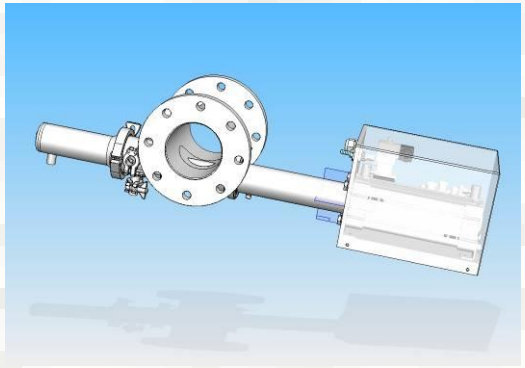

FT P TG

Prélever en un point déterminé à un instant choisi

Passage entièrement libre hors prélèvement

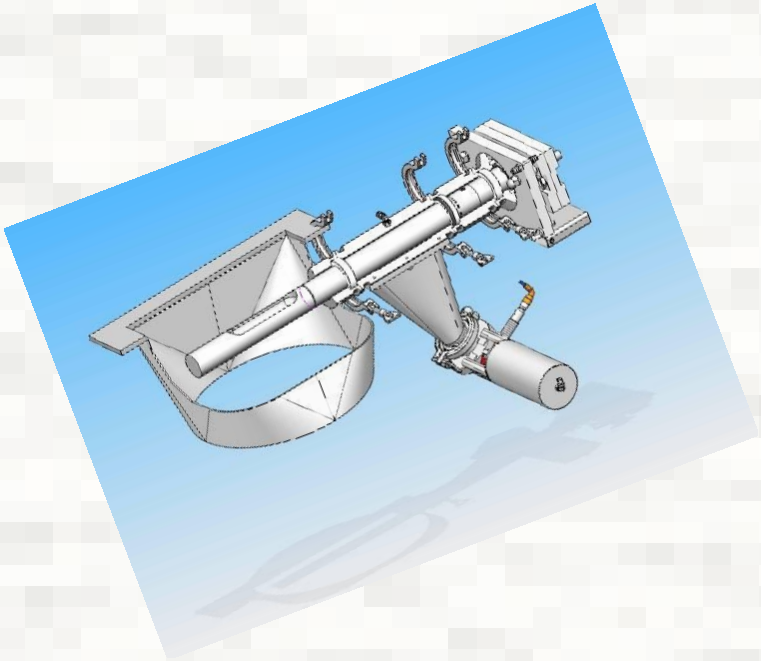

Partie en contact avec le produit

Entièrement démontable pour nettoyage produit

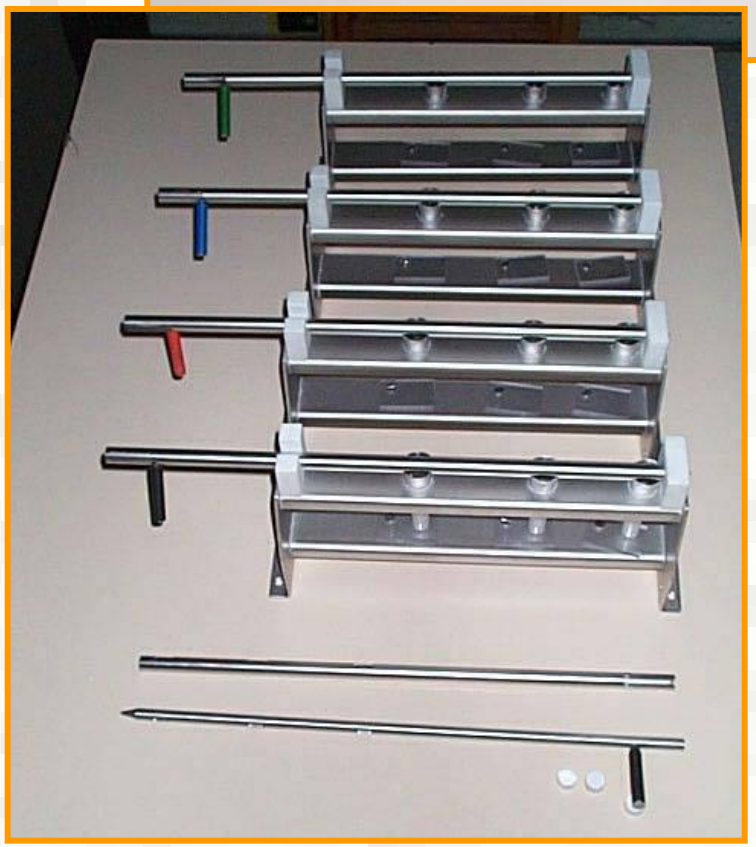

MICRO SONDES

Adaptées au produit pharmacie

SONDE DE PRELEVEMENT DE LIQUIDE (chargé)

L’échantillon (spécimen) correspond soit :

- **A la colonne de prélèvement**
- **Au produit correspondant à un niveau choisi**

Pneumatique

Electrique

SONDE DE PRELEVEMENT DE POUDRES ET GRANULES

L'échantillon (spécimen) correspond soit :

- **A la colonne de prélèvement**
- **Au produit correspondant à un niveau choisi**

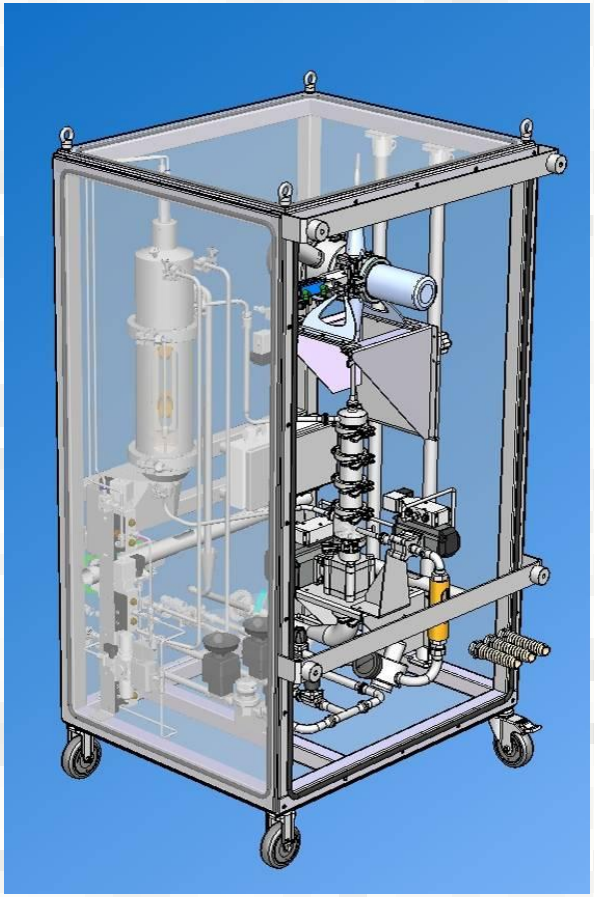

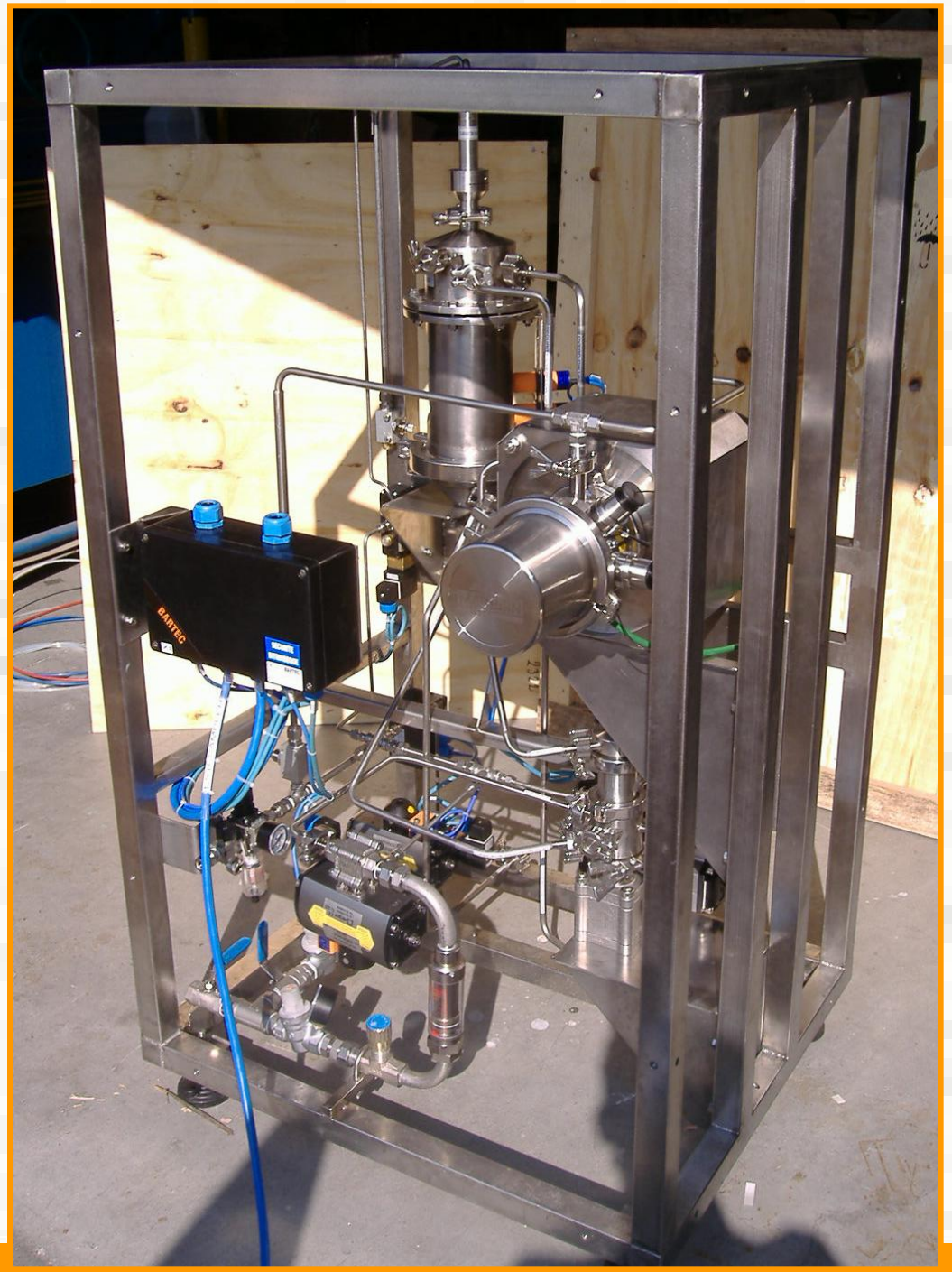

SYSTEME DE PREPARATION ET MESURE GRANULOMETRIQUE DE LIQUIDE CHARGE

BANC DE PREPARATION

Pour dilution et mesure granulométrique de poudre

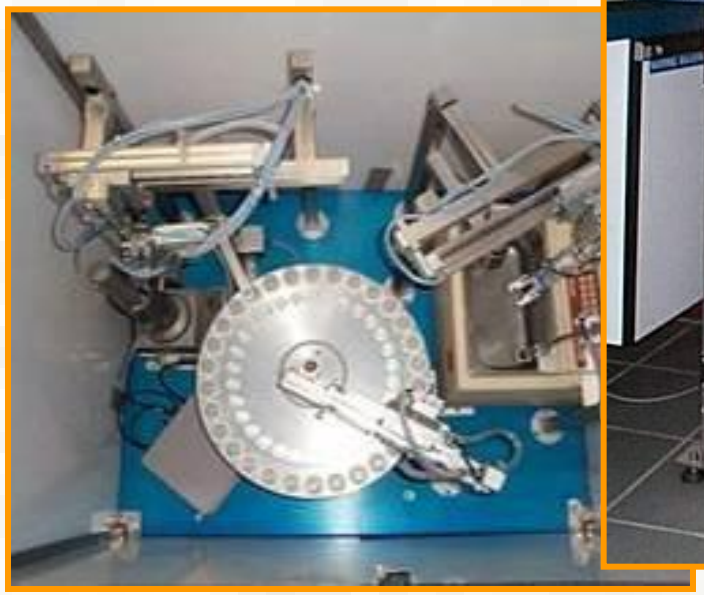

BANC DE PREPARATION

Pour mesure granulométrique de poudre

BANC DE :

- Prélèvement
- Dosage en fonctionnement de critère relatif à la mesure
- Marquage , identification et valeur

Entièrement automatisé

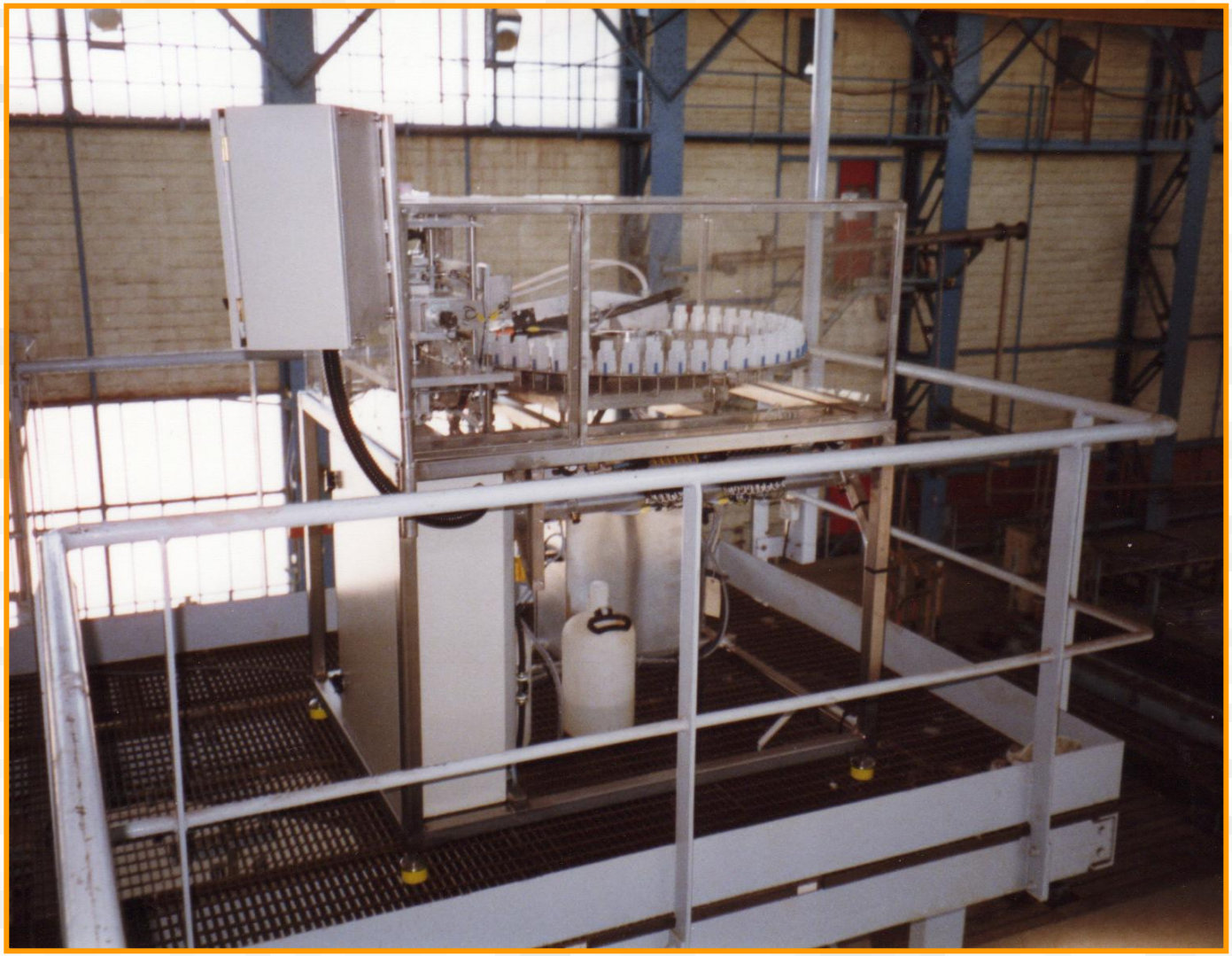

BANC DE PRELEVEMENT SUR CIRCUIT

- Traitement :
  - Chauffe
  - Lavage
- Mesure de résidus gazeux
- Transmission d'informations

BANC DE MESURE

Recherche des caractéristiques après mise en température et balayage gazeux

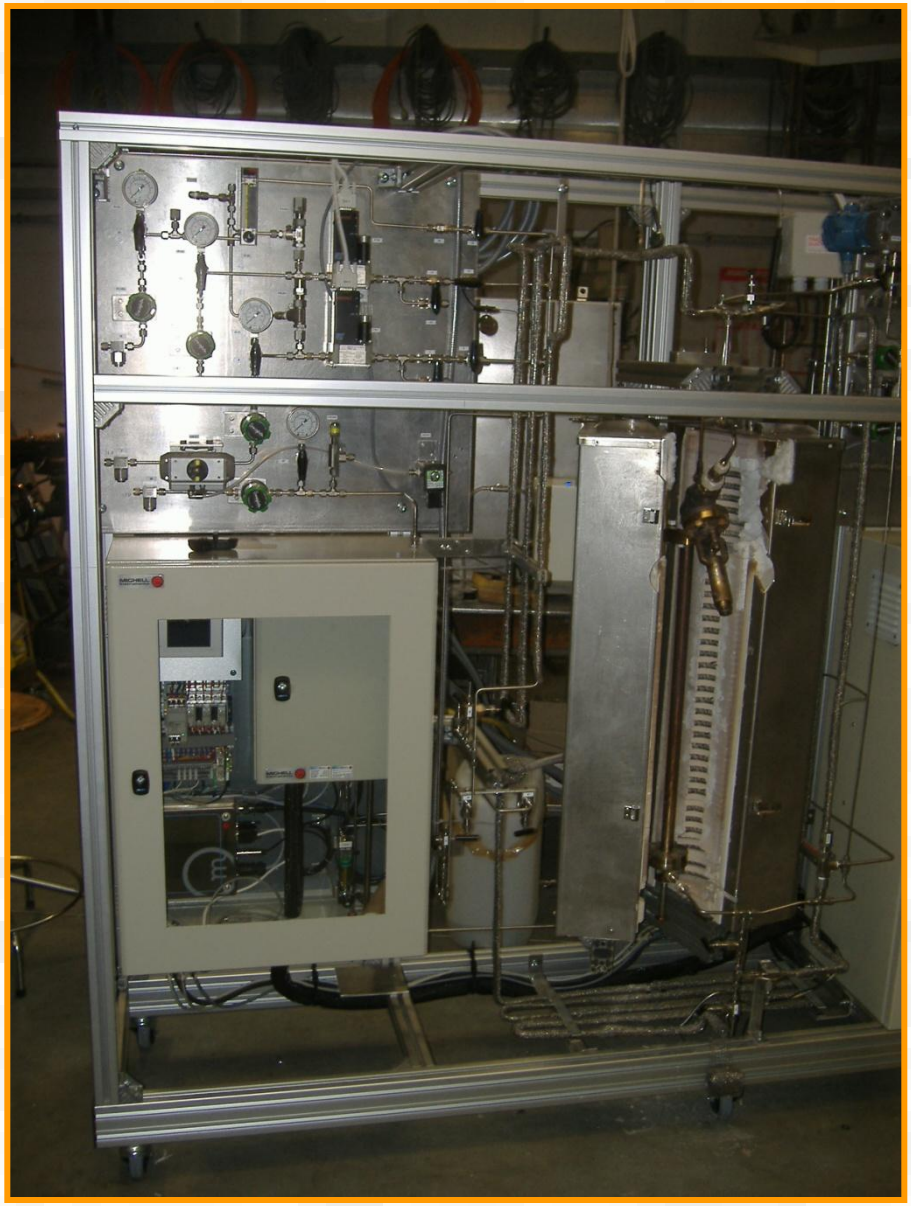

ENSEMBLE DE PRELEVEMENT

- Transfert d'échantillon (3 lignes)
- Préparation à la mesure (humidité, densité)
- Mesure et transmission des résultats
- Echantillon témoin
- Gestion des décisions

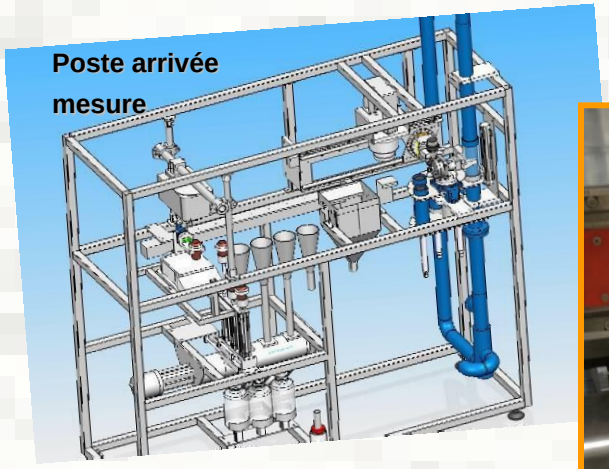

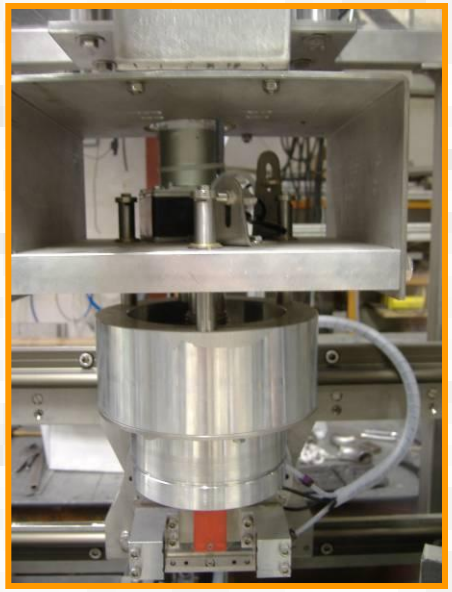
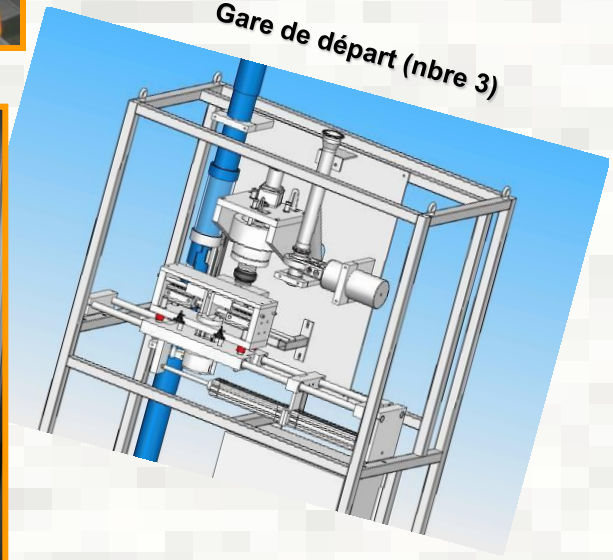
Ouverture / fermeture
des pots d'échantillons